Iranian Pack

"ما توان تولید
هرنوع جعبه ای را داریم..."

لیست قیمت پر فروش ترین جعبه های ماسک
همراه با چاپ اختصـــاصی تمام رنگی برند شما

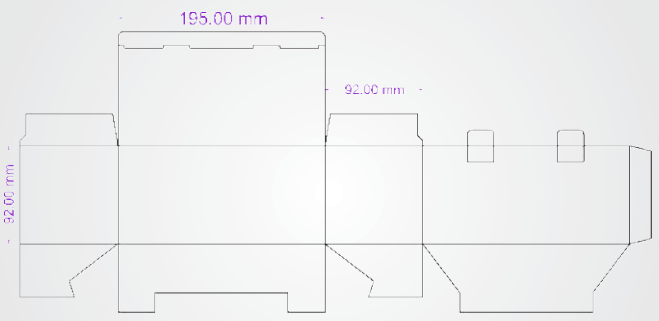

۹/۲*۹/۲*۱۹/۵

	۱۰۰۰ عدد	۲۰۰۰ عدد	۵۰۰۰ عدد	۱۰۰۰۰ عدد	۵۰۰۰۰ عدد
پشت طوسی ۲۳۰	۱۲۶۶	۹۶۶	۷۸۶	۷۲۶	۷۱۶
پشت طوسی ۲۵۰	۱۳۲۰	۱۰۲۰	۸۴۰	۷۸۰	۷۷۰
پشت طوسی ۳۰۰	۱۴۵۵	۱۱۵۵	۹۷۵	۹۱۵	۹۰۵
ایندربرد ۲۵۰	۱۵۶۲	۱۲۶۲	۱۰۸۲	۱۰۲۲	۱۰۱۲
ایندربرد ۳۰۰	۱۷۴۸	۱۴۴۸	۱۲۶۸	۱۲۰۸	۱۱۹۸

۷*۱۰/۵*۲۳

	۱۰۰۰ عدد	۲۰۰۰ عدد	۵۰۰۰ عدد	۱۰۰۰۰ عدد	۵۰۰۰۰ عدد
پشت طوسی ۲۳۰	۱۴۵۰	۱۰۵۰	۹۷۰	۹۱۰	۸۱۰
پشت طوسی ۲۵۰	۱۵۲۰	۱۲۲۰	۱۰۴۰	۹۸۰	۸۸۰
پشت طوسی ۳۰۰	۱۶۹۵	۱۳۹۵	۱۲۱۵	۱۱۶۵	۱۱۵۵
ایندربرد ۲۵۰	۱۷۳۸	۱۴۳۸	۱۲۵۸	۱۱۹۸	۱۱۸۸
ایندربرد ۳۰۰	۱۹۵۷	۱۶۵۷	۱۴۷۷	۱۴۱۷	۱۴۰۷

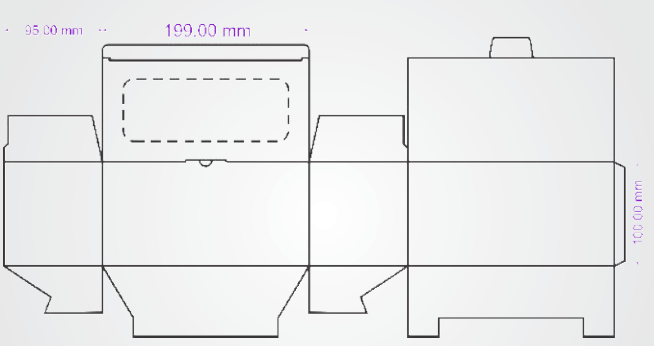

۲۰*۱۰*۹/۵
در دو تیکه

	۱۰۰۰ عدد	۲۰۰۰ عدد	۵۰۰۰ عدد	۱۰۰۰۰ عدد	۵۰۰۰۰ عدد
پشت طوسی ۲۳۰	۱۴۷۳	۱۱۷۳	۹۹۷	۹۸۷	۹۸۲
پشت طوسی ۲۵۰	۱۵۴۵	۱۲۴۵	۱۰۶۵	۱۰۵۵	۱۰۵۰
پشت طوسی ۳۰۰	۱۷۲۵	۱۴۲۵	۱۲۴۵	۱۲۳۵	۱۲۳۰
ایندربرد ۲۵۰	۱۲۶۰	۱۵۶۰	۱۳۸۰	۱۳۷۰	۱۲۶۵
ایندربرد ۳۰۰	۲۱۱۵	۱۸۱۵	۱۵۳۵	۱۵۲۵	۱۵۲۰

با تجهیزاتی مدرن آماده همکاری با تولید کننده گان و همکاران گرامی می باشیم

۱ دستگاه افست ۵ رنگ ۲ ورقی	HEIDELBERG	2016
۱ دستگاه افست ۲ رنگ ۴۰۵ ورقی	MAN ROLAND	2011
۲دستگاه لتر پرس ۲۰۵ ورقی	HEIDELBERG	2012
۱ دستگاه دایکات ۴۰۵ ورقی	BOBST	2017
۱ دستگاه جعبه چسبانی دهانه ۱۰۰	BOBST	2006
۱ دستگاه پلت ستر۴۰۵ ورقی	creo	2017
۱ دستگاه برش پرفکتا دهانه ۱۱۵	perfecta	2015

توضیحات:

۱ـ هزینه طراحی برای تمام اقلام رایگان می باشد.
۲ـ هزینه زینک (فقط سفارش اول) جداگانه محاسبه می شود.
۳ـ تحویل محصولات درب کارخانه یا کارگاه می باشد.
۴ـ قیمت ها به تومان می باشد.

جهت توضیحات بیشتر با ما در تماس باشید.
۸۸ ۱۷۷ ۹۱۲
۸۸ ۱۷۷ ۹۳۶
۰۹۱۲ ۴۱۱۶۹۰۲

شهید بهشتی – بین مفتح و میرعماد :دفتر تهران
پ ۱۴ واحد ۴۰ و ۴۴

follow us on
iranianpack